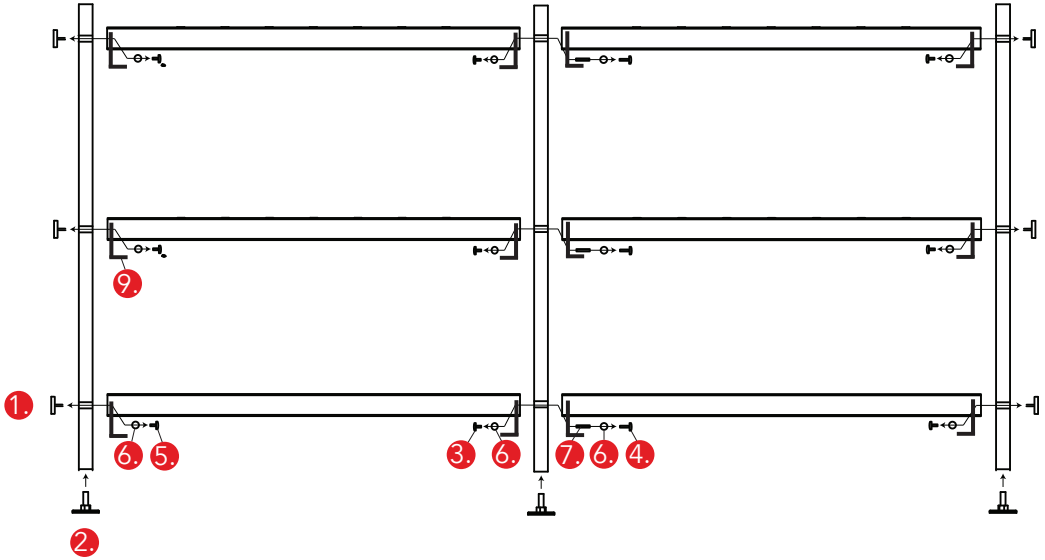

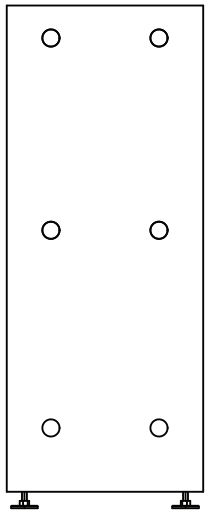

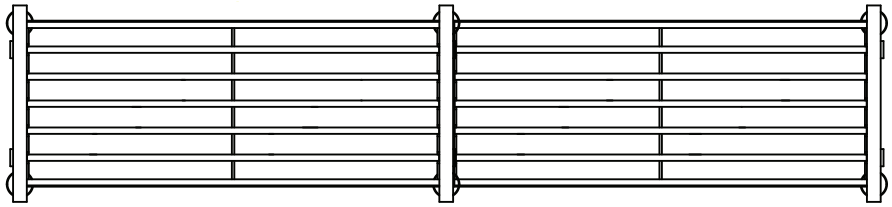

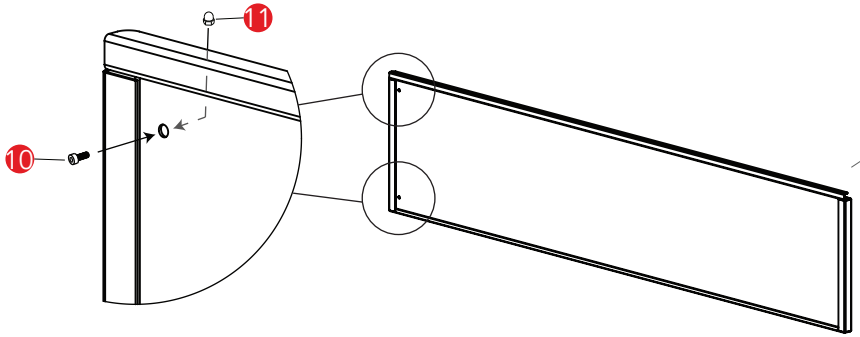

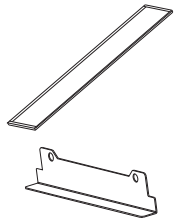

1. Kiinnitysmutteri M 8
2. Säätöjalka M 10 x 50 mm
3. Kuusiokoloruuvi M 8 x 12
4. Kuusiokoloruuvi M 8 x 25
5. Kuusiokoloruuvi M 8 x 30
6. Aluslaatta
7. Jatkoholkki M 8
8. Kurakaukalo
9. Kurakaukalon kannatin
10. Kiinnitinruuvi
11. Hattumutteri